プレス能力	1KN(100Kgf)
ストローク長さ	60mm
オープンハイト	180mm
シャンク寸法	φ12×25L
ロードセル	TC-KR(T)5KN-G (TEAC)
指示計	TD-700T+CS-701T (TEAC)
電源	AC100V 12W
重量	18Kg

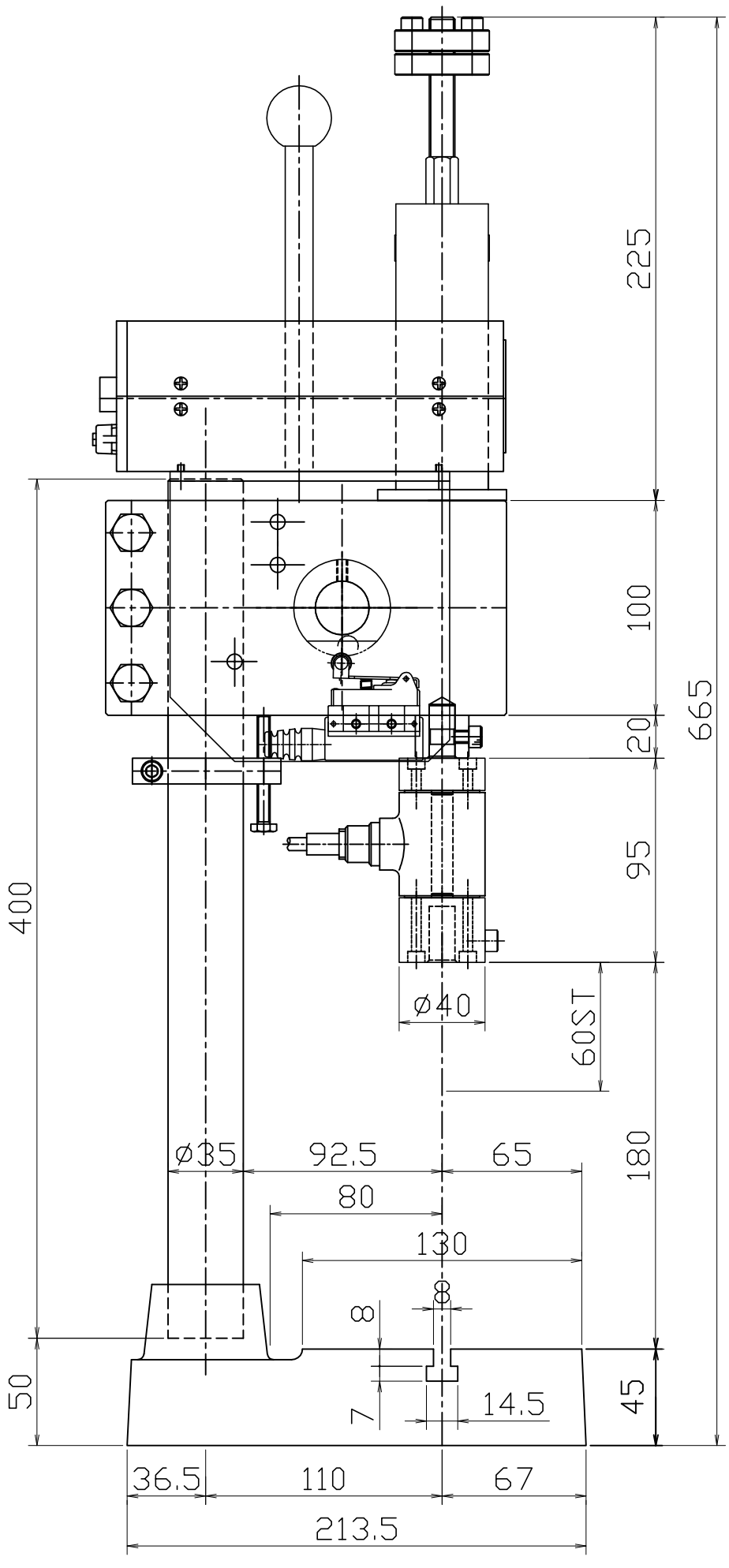

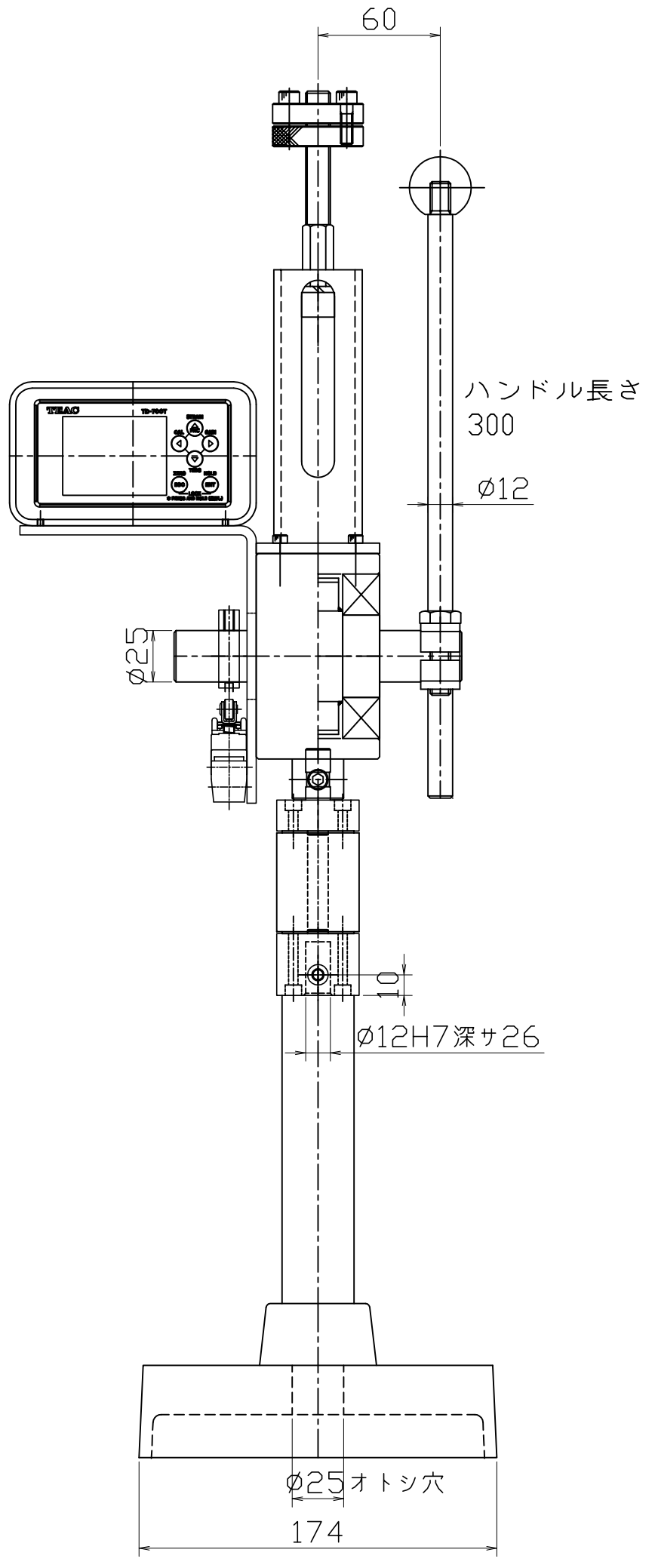

FINISHING	TREATMENT	MATERIAL	QUANTITY	MACHINE NAME
				ハンドプレス H-1L型

1		SCALE 1/2	DATE '18.12.18
2		MATEX	
3			

THIRD ANGLE PROJECTION

CHECKED BY	DESIGNED BY	DRAWN BY	A2

UNIT NAME: 荷重管理

PARTS NAME: 外観図

PARTS NO: H1L-K